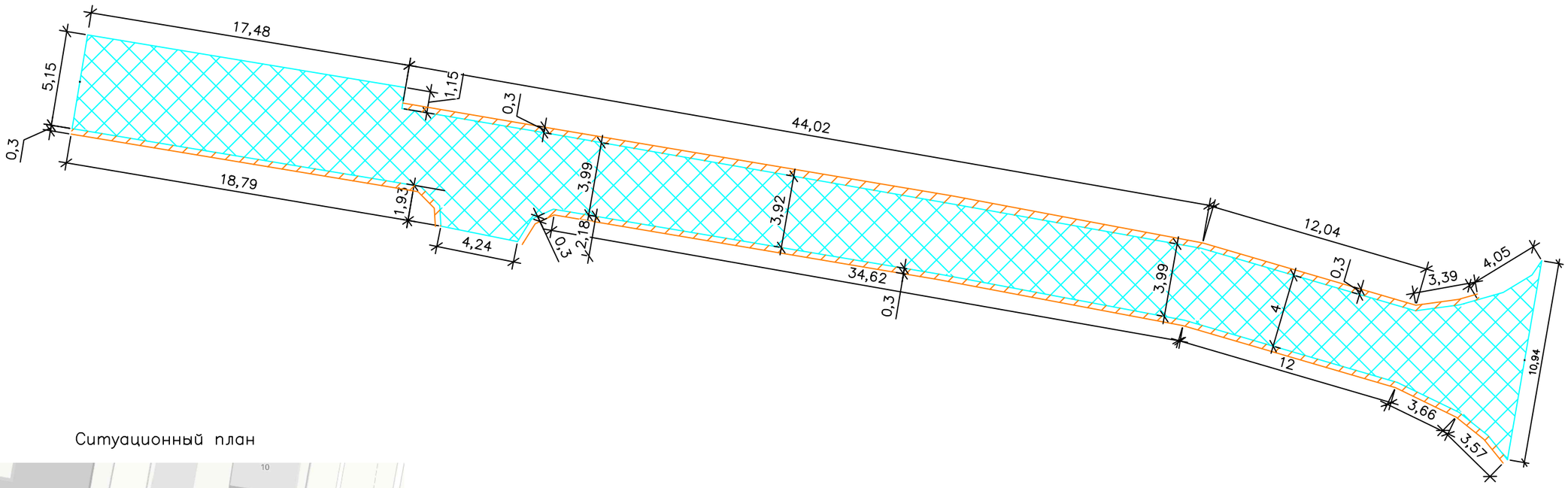

Ситуационный план

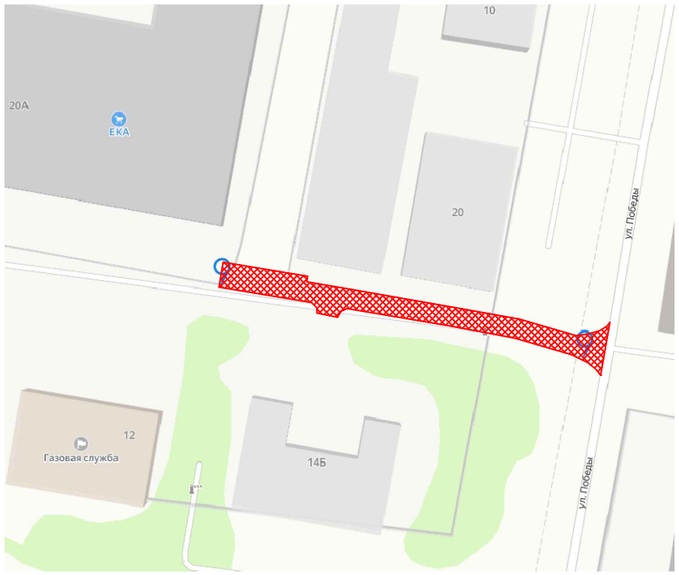

Условные обозначения:

асфальтобетонное покрытие проезда

7,4 размер, м

обочина

Объем работ:

1. Асфальтобетонное покрытие проезда: S=363.50 м^2
2. Обочина S=44.1 м^2

Изм.	Кол. уч	Лист	№ док	Подп.	Дата

Ленинградсикая область, Всеволожский район, городской посёлок Кузьмоловский, ул. Рядового Леонида Иванова, 20.

Стадия	Лист	Листов

Формат А3